Montageanleitung / Assembly instruction

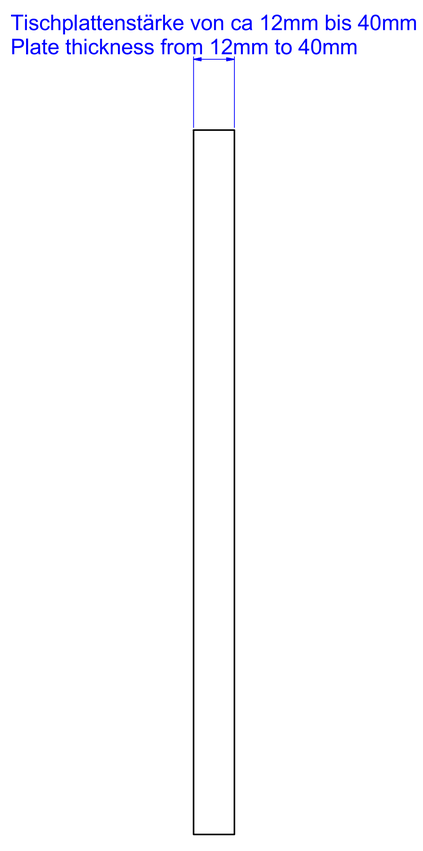

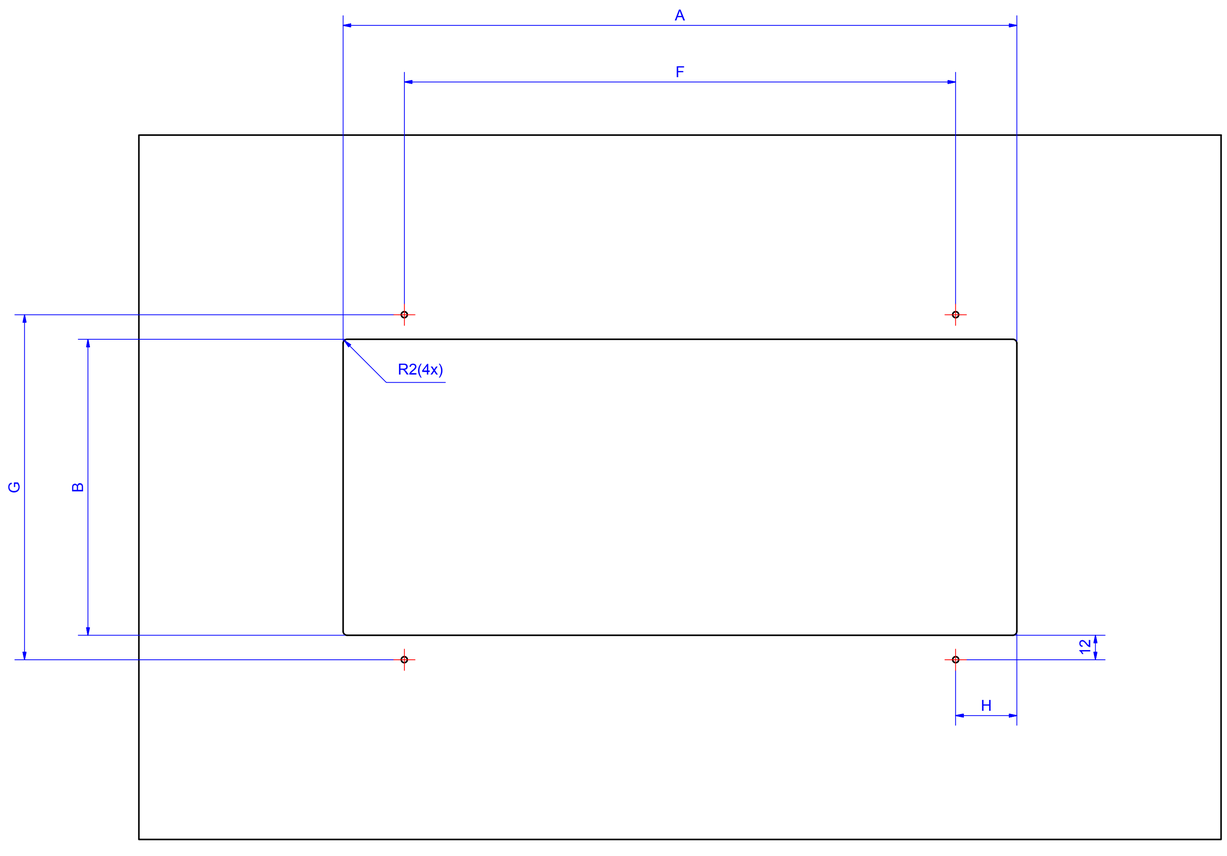

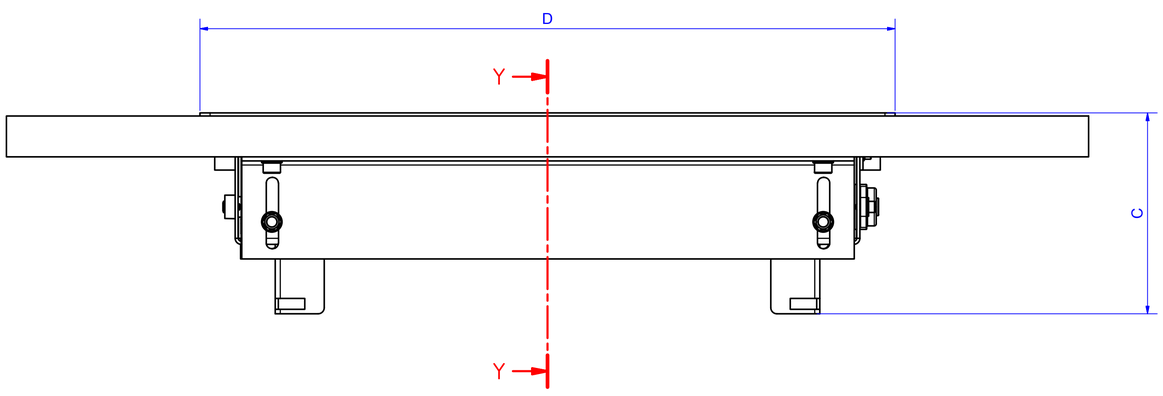

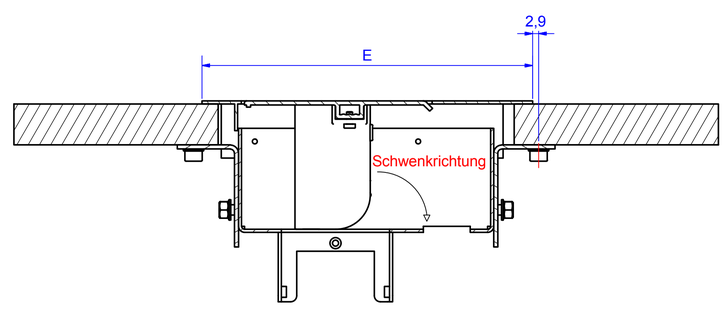

Tisch - Ausschnittmaße / Table cut - out dimensions

Asymmetrisch	A	B	C	D	E	F	G	H
4-Fach	330mm	145mm	ca. 110,00mm	340,5mm	162mm	270mm	169mm	30mm
8-Fach	512,5mm	145mm	ca. 110,00mm	523mm	162mm	270mm	169mm	121,25mm
Symmetrisch								
4-Fach	330mm	145mm	ca. 110,00mm	400,5mm	192mm	270mm	169mm	30mm
8-Fach	512,5mm	145mm	ca. 110,00mm	583mm	192mm	270mm	169mm	121,25mm

Achtung: Toleranz für alle A- / B-Maße = +0,50mm
Attention: Tolerance from all A- / B-size = +0,50mm

Ausschnitt der Tischbündige
Version nach Produkt anpassen
Eckenradius 5mm

Adapt cut-off from
table to the product
if the surface is plane
to the table
radius 5mm

www.bachmann.com		
	Datum	Name
Gezeichnet Drawn by	24.02.2011	Tina.Laible
Kontrolliert / checked by	03.04.2012	Christian Heller
Freigabe / Approval	13.04.2012	Jens Matheis

Produkt / Bezeichnung / Title:

Top Frame Einbaurahmen / Frame

Zeichnungs Nr. / Drawing No: B0569602BA67 Rev.: 02

Jede Form der unbefugten Nutzung, Veröffentlichung, des Kopierens oder der Offenlegung des Inhalts ist nicht gestattet.

Any form of unauthorized use, publication, copying or disclosure of the content is prohibited

- © 2012 Printed by Bachmann GmbH & Co.KG, Ernsthaldenstraße 33 · D - 70565 Stuttgart · Germany